Artikel: CH 1 Leiter **Art.-Nr.:** 90100

Runder Leiter

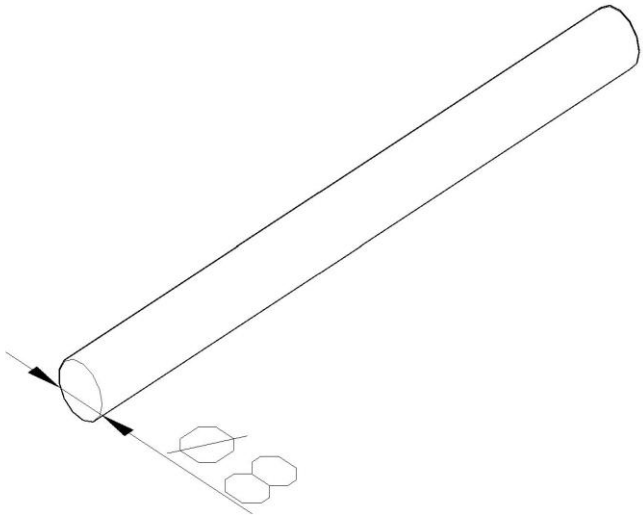

Standard:	EN IEC 62561-2:2018 : Blitzschutzsystembauteile (LPSC) - Teil 2: Anforderungen an Leiter und Erder
Maß:	Länge: 40-80 m
	Dimension: ϕ8 mm
	Gewicht: 0,46 kg/m
Werkstoff:	Kupfer
Reißfestigkeit:	200 N/mm2 - 450 N/mm2
Max. Elektrischer Wiederstand:	0,019 µΩm