Artikel: KON11 A

Art.-Nr.: 700525

Rohrschelle

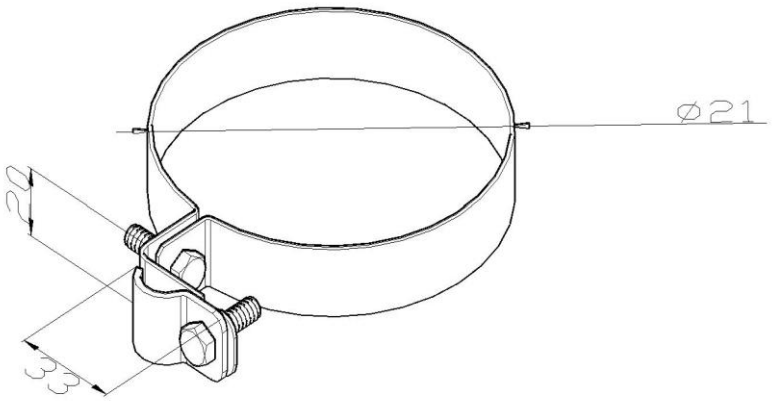

Standard:	EN 62561-4:2017 Blitzschutzsystembauteile (LPSC) - Teil 4: Anforderungen an Leitungshalter
Maß:	Dimension: ϕ21(1/2") mm
	Leiterabmessung: 16-35 mm2
	Gewicht:
Werkstoff:	Säurebeständiger rostfreier Stahl