Artikel: KON10 A

Art.-Nr.: 700140

Rohrschelle

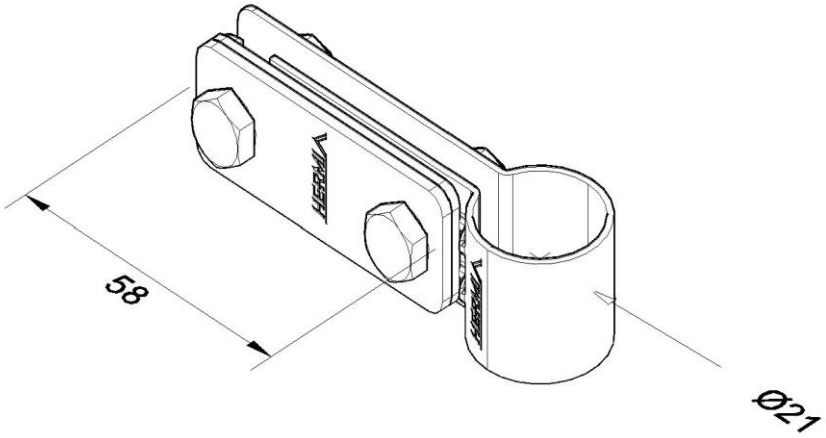

Standard:	EN 62561-4:2017 Blitzschutzsystembauteile (LPSC) - Teil 4: Anforderungen an Leitungshalter
Maß:	Dimension: ϕ21(1/2") mm
	Leiterabmessung: P bis zu 30 mm
	Gewicht: 0,07 kg
Werkstoff:	Kupfer