Artikel: ZON06 **Art.-Nr.:** 20525

Trennstellenkasten

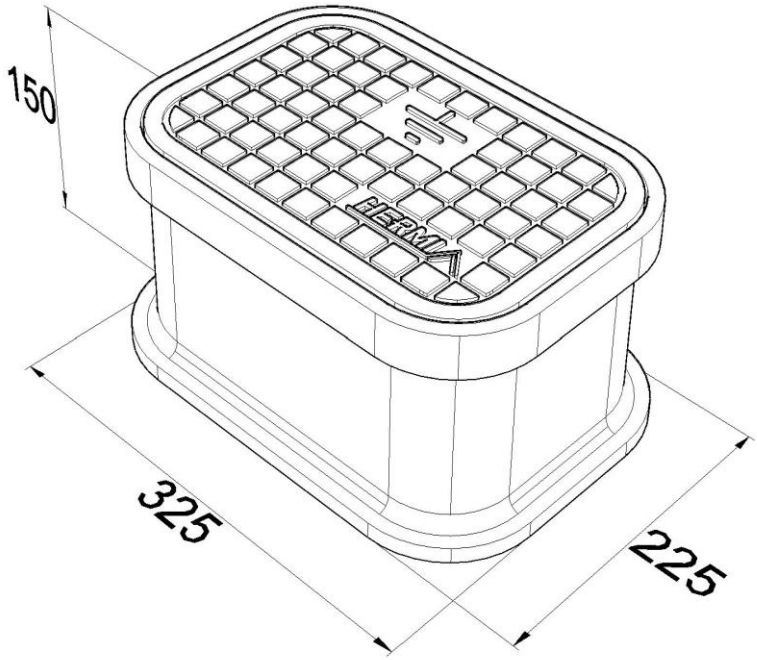

Standard:	EN 62561-5:2017: Blitzschutzsystembauteile (LPSC) - Teil 5: Anforderungen an Revisionskästen und Erderdurchführungen
Maß:	Länge: 325 mm
	Höhe: 150 mm
	Tiefe : 225 mm
	Gewicht: 6,45 kg
Werkstoff:	Polyäthylen - Gusseisen