Artikel: ZON03 **Art.-Nr:** 20346

Blitzableiter Wandhalter

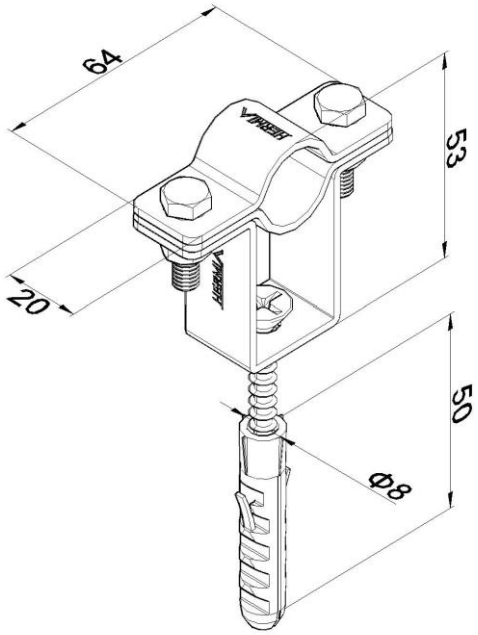

Standard:	EN 62561-4:2017: Blitzschutzsystembauteile (LPSC) - Teil 4: Anforderungen an Leitungshalter
Maß:	Länge: 64 mm
	Breite: 20 mm
	Höhe: 53 mm
	Schraubenlänge: 50 mm
	Kunststoffdübel Durchmesser: ϕ8 mm
	Gewicht:
Werkstoff:	Rostfreier Stahl
Leitungshalter:	Leiterabmessung: ϕ20 mm