**Artikel:** KON21 **Art.-Nr.:** 200213

Blitzableiter Kontaktklemme

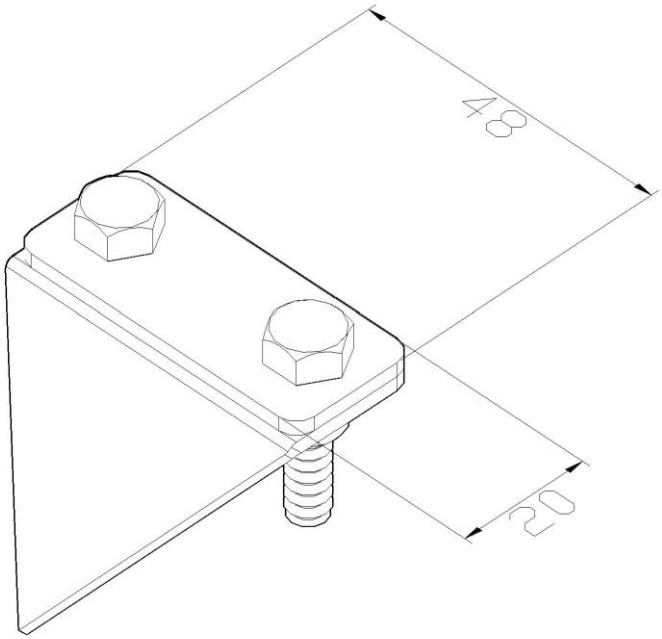


| | |
|---|---|
| **Standard:** | EN 62561-1:2017: Blitzschutzsystembauteile (LPSC) - Teil 1: Anforderungen an Verbindungsbauteile |
| **Maß:** | Länge: 20 mm |
| | Breite: 48 mm |
| | Höhe: |
| | Gewicht: 0,06 kg |
| | Leiterabmessung 1: PL 25 x4 mm |
| | Leiterabmessung 2: |
| **Werkstoff:** | Rostfreier Stahl |
| **Blitzstromtragfähigkeit:** | N |