Artikel: SON55 T **Art.-Nr.:** 15524

Dachleitungshalter

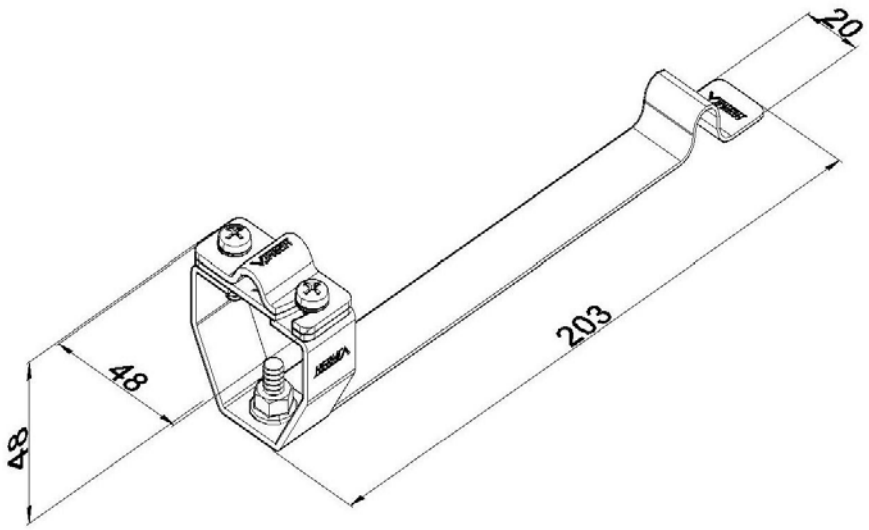

Standard:	EN 62561-4:2017: Blitzschutzsystembauteile (LPSC) - Teil 4: Anforderungen an Leitungshalter
Maß:	Länge: 203 mm
	Breite: 48 mm
	Höhe: 48 mm
	Gewicht: 0,10 kg
Werkstoff:	Rostfreier Stahl
Leitungshalter:	Leiterabmessung: ϕ8-10 mm