Artikel: SOL - N15 **Art.-Nr.:** 88000018

Festes Befestigungselement

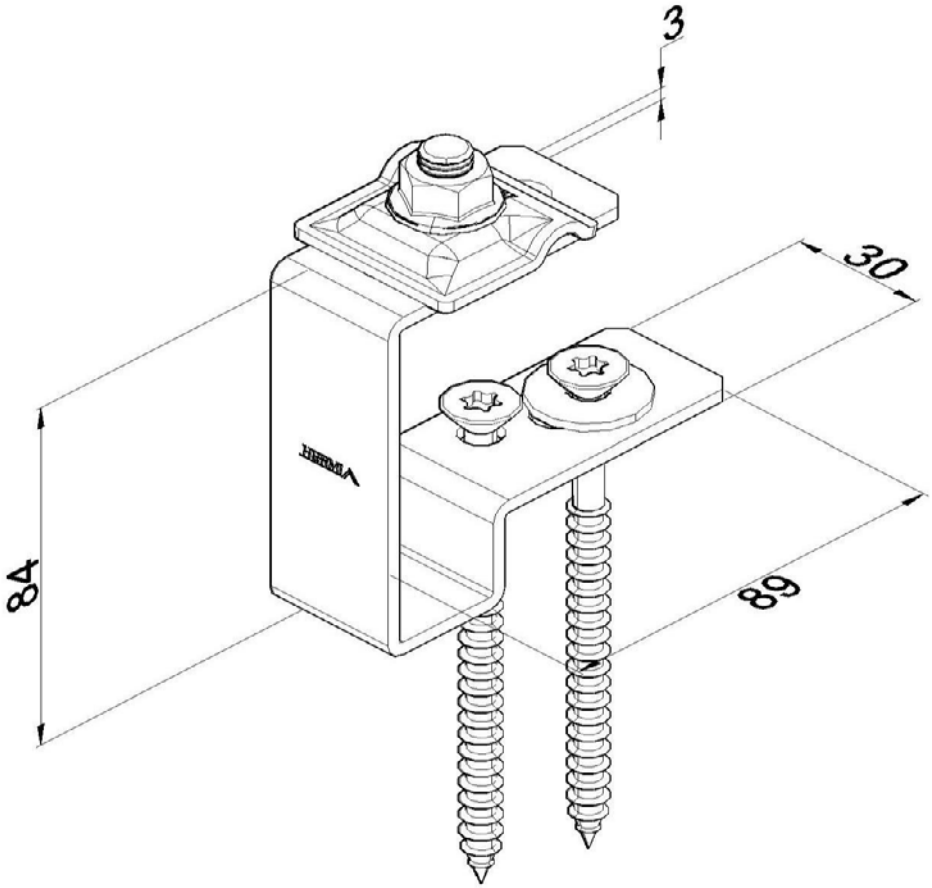

Maß:	Länge: 89 mm
	Breite: 30 mm
	Höhe: 84 mm
	Blechstärke: 3 mm
	Gewicht: 0,22 kg
Werkstoff:	Rostfreier Stahl