Artikel: SOL - N12 **Art.-Nr.:** 88000016

1x verstellbares Befestigungselement

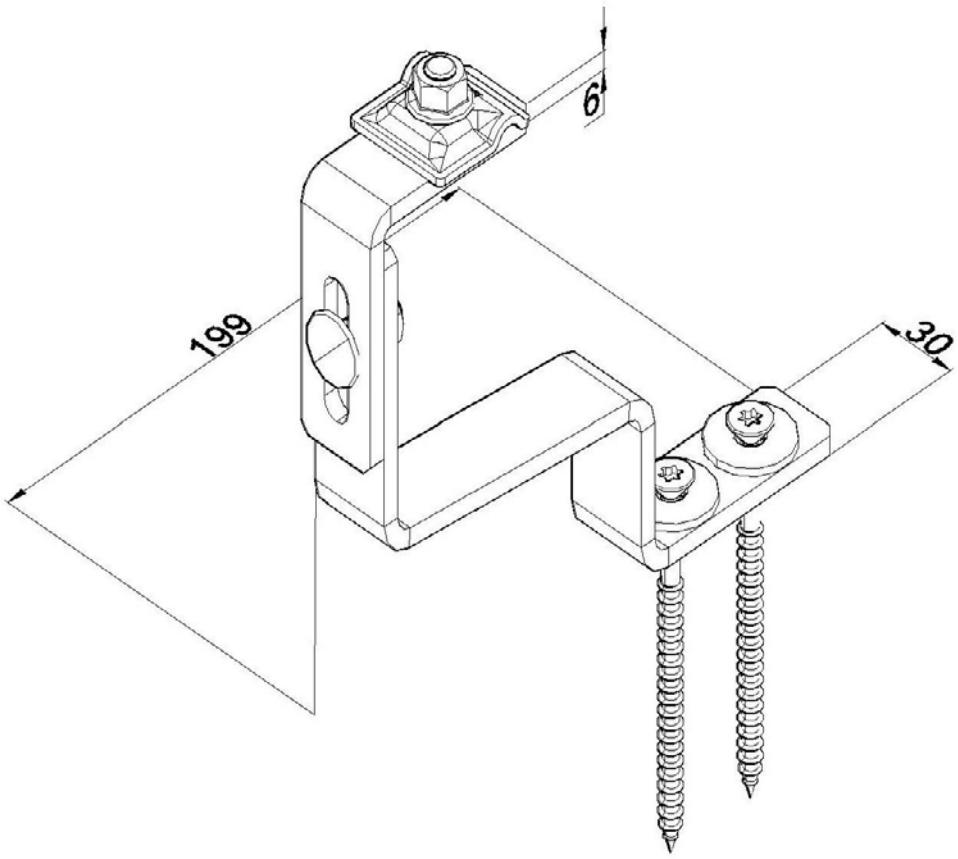

Maß:	Länge: 199 mm
	Breite: 30 mm
	Höhe: Einstellbar
	Blechstärke: 6 mm
	Gewicht:
Werkstoff:	Rostfreier Stahl