Artikel: SOL - N13 **Art.-Nr.:** 88000014

1x verstellbares Befestigungselement

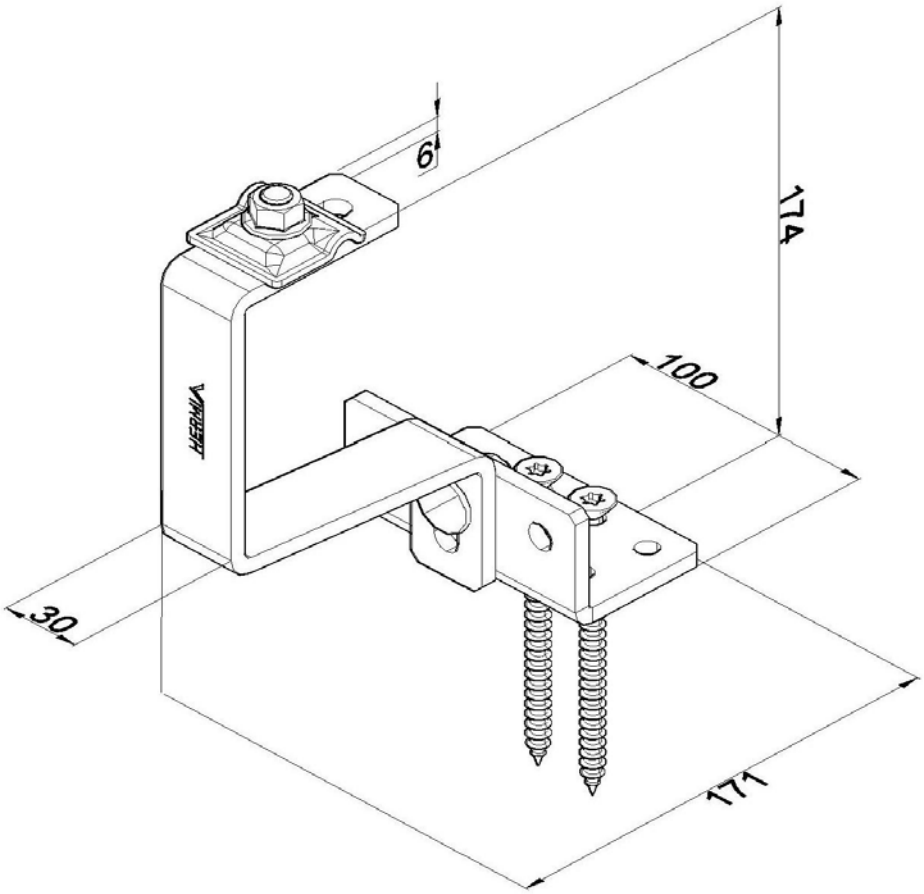

Maß:	Länge: 171 mm
	Breite: 100 mm
	Höhe: 174 mm
	Blechstärke: 6 mm
	Gewicht: 0,87 kg
Werkstoff:	Rostfreier Stahl