**Artikel:** NKP-NKM 60 **Art.-Nr.:** 88718846

Wandträger

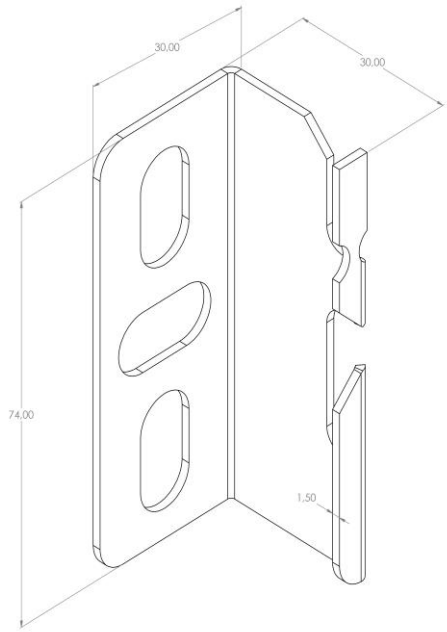


| | |
|---|---|
| **Standard:** | EN 61537:2007 Führungssysteme für Kabel und Leitungen - Kabelträgersysteme für elektrische Installationen |
| **Abmessungen:** | Länge: 30 mm |
| | Breite: 30 mm |
| | Höhe: 74 mm |
| | Blechstärke: 1,5 mm |
| **Zulässige Belastung:** | 1 kN |
| **Gewicht:** | 0,05 kg |
| **Material:** | Feuerverzinktes Blech |
| **Widerstandsfähigkeit gegen Flammenausbreitung:** | Keine Beschleunigung der Ausbreitung von Flammen |
| **Eigenschaften der elektrischen Leitfähigkeit:** | Kabeltragsystem mit elektrischer Leitfähigkeit |
| **Elektrische Leitfähigkeit:** | Ja |
| **Korrosion- Widerstandsfähigkeit:** | Klasse 6 |
| **Temperatur:** | Min: -20°C; Max: +105°C |